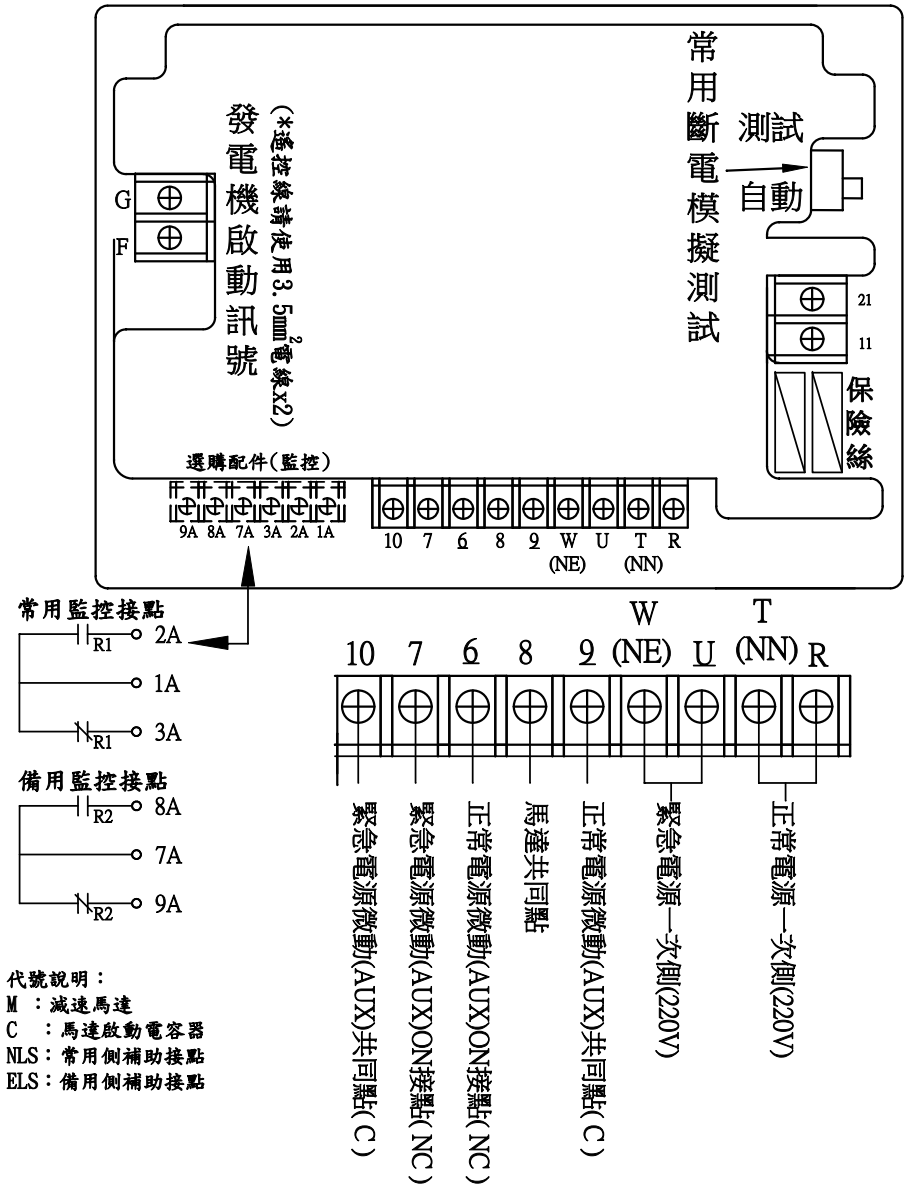

代號說明：
M ：減速馬達
C ：馬達啟動電容器
NLS：常用側補助接點
ELS：備用側補助接點

盤面控制SW-197（正面）

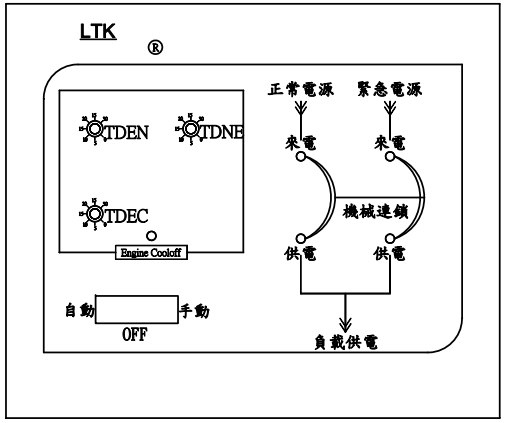

盤面控制SW-197（背面）

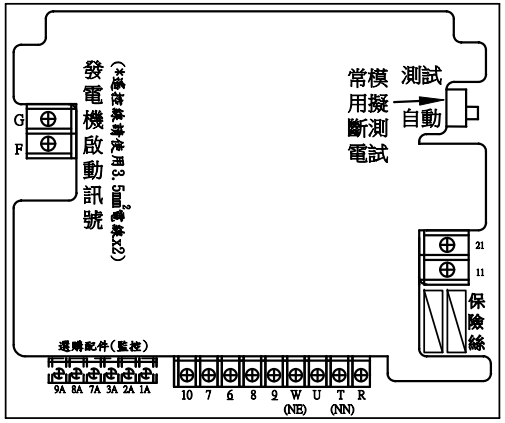

控制說明:

旋鈕代號說明:

TDEN:從緊急電源切換至正常電源所需時間.0~30秒。

TDNE:從正常電源切換至緊急電源所需時間.0~30秒。

TDEC:發電機延時停機所需時間.0~180秒。

TDES：發電機延時起動固定時間.4秒(內建)。

選擇開關代號說明:

自動：常用電源斷電後，發電機自動啟動功能。

OFF ：訊號沒有提供給發電機啟動。

手動:發電機強制啟動。用來測試發電機訊號是否正常。

指示燈代號說明:

來電：電源來電顯示用。

供電：電源供電顯示用。

Engine Cooloff：發電機訊號停機顯示用。

背面：

常用電源斷電模擬測試：模擬常用斷電時，發電機啟動ATS.運轉切換至備用側供應負載。

1		設計	核對	核准	日期 DATE 2015/03/24	尚偉機電有限公司 Tel:(02)8991-7709 Fax:(02)2993-9246	圖面名稱 DRAWING TITLE 盤控197+操作(配置)	工號 WORK NO.
2								
3					比例 SCALE		圖面內容 DRAWING CONTENT	圖面 DRAWING NO. TA012900
修正 REVISION								